# MASSIV - OLDTIMER 1

WINKLER - Nr. 100707

**Materialliste:**

1 Lindenholzleiste 210 x 60 x 40 mm
4 Lindenholzleisten 240 x 60 x 10 mm
1 Nutleiste (Nut 5 mm, mittig) 120 x 20 x 10 mm
1 Karton (einseitig weiß) 300 x 105 mm
1 Buchenrundstab Ø 4 x 250 mm
2 Fichtenscheiben Ø 20 mm
1 Profil-Holzrad Ø 30 mm
5 Profil-Holzräder Ø 50 mm

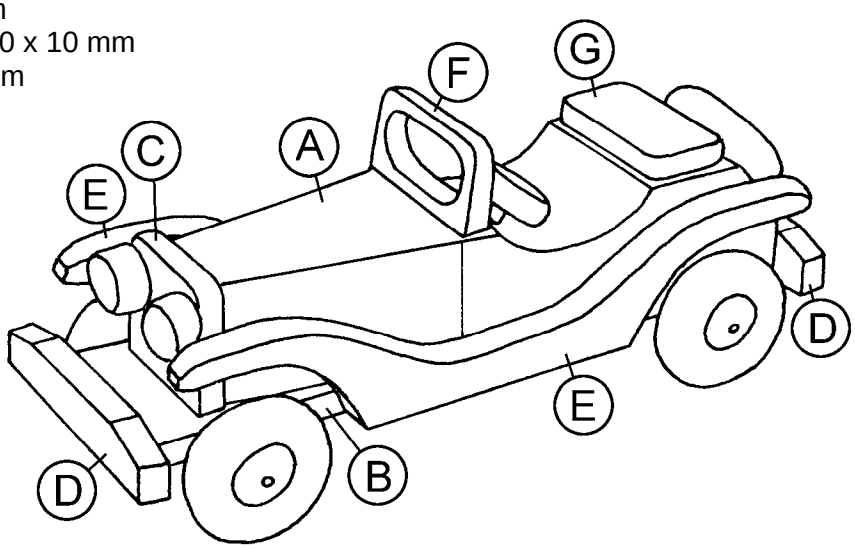


**Arbeitsanleitung:**

1. Klebe die Schablonen für die Teile (A), (C), (D), (E), (F) und (G) auf den beiliegenden Karton und schneide sie aus.
   Übertrage die Schablone für Teil (A) mit Bleistift seitlich auf den Lindenholzklotz (210 x 60 x 40 mm) → auch auf der gegenüberliegenden Seite!
   Arbeite die Form mittels Säge, Raspel, Rundfeile und Schleifpapier heraus. Spanne das Holzstück dazu auf der Werkbank oder im Schraubstock fest - Holzbeilage nicht vergessen, da sonst hässliche Abdrücke im Holz zurückbleiben! Notfalls kann auch eine Schraubzwinge mit Holzbeilage zum Einspannen verwendet werden.

**Seitenansicht**

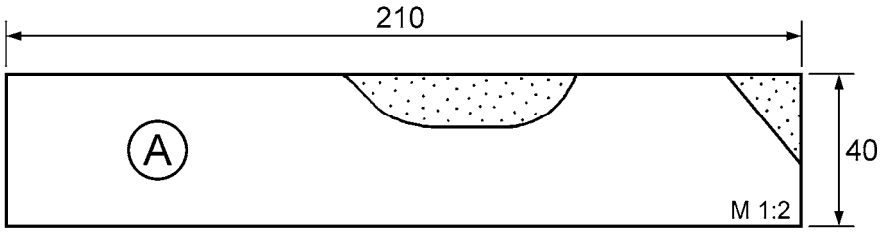


Die folgende Skizze (Ansicht von oben) zeigt, wie Teil (A) seitlich vorne im Bereich der Motorhaube abgeschrägt werden sollte. Runde anschließend die oberen Kanten mit Schleifpapier kräftig ab.

**Ansicht von oben**

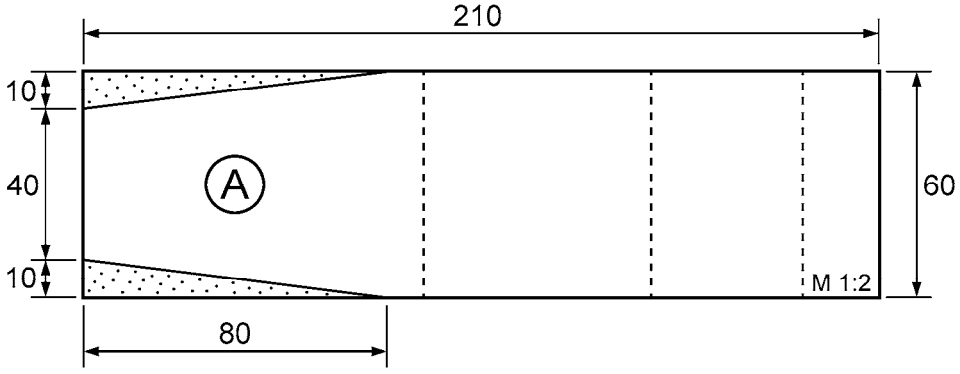


Lehrmodell für didaktische Zwecke, Verwendung unter Aufsicht von Erwachsenen. Achtung: Verschluckbare Kleinteile.
Nicht geeignet für Kinder unter 3 Jahren. © Winkler Schulbedarf GmbH | www.winklerschulbedarf.com

2. Leime nun den Lindenholzklotz (A) auf ein Brett (B)-(240 x 60 x 10 mm).
   Zeichne je eine Bohrung für das Lenkrad und für das Reserverad an, stich sie vor und bohre beide Löcher mit einem Ø 4 mm Bohrer ca. 15 mm tief in den Holzklotz (A).

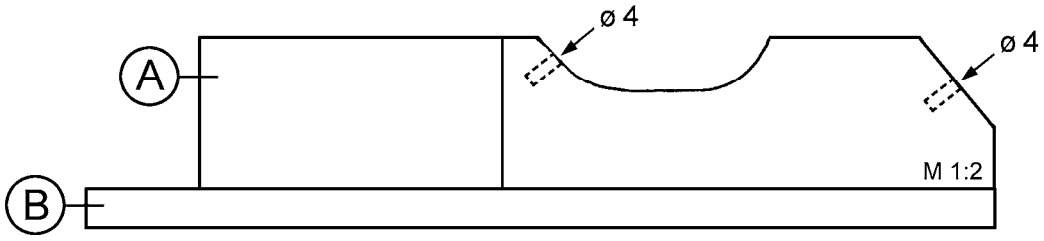


3. Übertrage die Schablonen für die Teile (C), (D), (E), (F) und (G) auf die restlichen drei Lindenholzbretter (240 x 60 x 10 mm) und säge die Teile mit dem Laubsägebogen aus. Verwende dazu ein mittleres bis grobes Sägeblatt. Schleife dann alle Teile sauber nach.
4. Halbiere die Nutleiste (H) → 2 Stück: 60 x 20 x 10 mm
   und länge den Rundstab (Ø 4 mm) ab: 2 Stück: 92 mm (Radachsen)
   2 Stück: 30 mm (für Lenkrad und Reserverad)

   Drücke die zwei 30 mm Stäbchen in das Lenkrad (Ø 30 mm) und in das Reserverad (Ø 50 mm) und stecke sie mit etwas Leim in die vorgebohrten Löcher in Teil (A).
5. Lege die Bodenplatte (B) mit aufgeleimten Teil (A) auf eine ebene Fläche und leime die 2 Stoßstangen (D), den Kühler (C), die Kotflügel (E), die Windschutzscheibe (F) und den Gepäckteil (G) laut Skizze an.
   Achte beim Anbringen der Kotflügel (E) darauf, dass sie hinten ca. 5 mm über Teil (A) hinausragen!

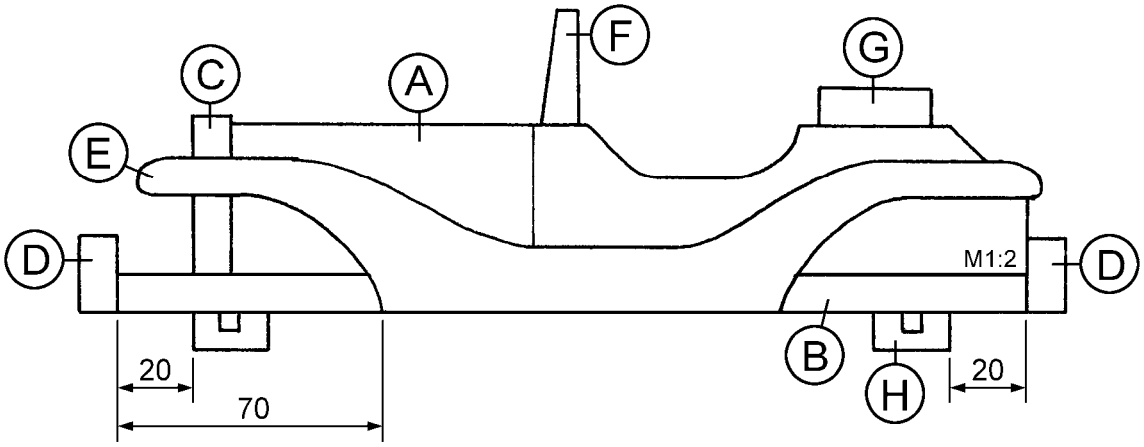


6. Leime die zwei Nutleisten (H) als Radachslager unten auf die Bodenplatte (B). Beachte dabei die angegebenen Abstände!
   Die zwei Fichtenscheiben (Ø 20 mm) dienen als Lichter und werden vorne auf den Kühler geleimt.
   Schiebe schließlich die Radachsen nach dem Trocknen des Leims durch die Nutleisten und stecke die Räder auf.
   Zur Oberflächenversiegelung empfehlen wir einen Anstrich mit Wachslasur oder farblosem Acryllack.

Lehrmodell für didaktische Zwecke, Verwendung unter Aufsicht von Erwachsenen. Achtung: Verschluckbare Kleinteile.
Nicht geeignet für Kinder unter 3 Jahren. © Winkler Schulbedarf GmbH | www.winklerschulbedarf.com

# SCHABLONEN

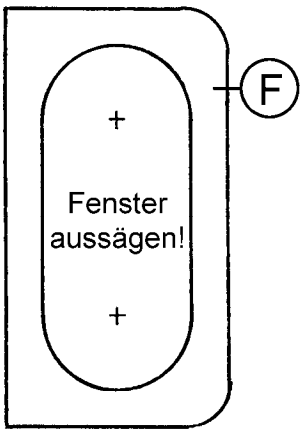


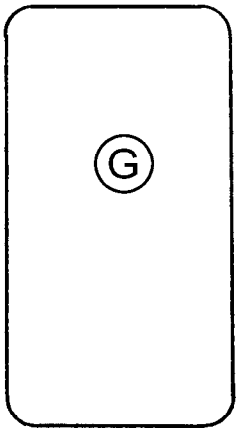


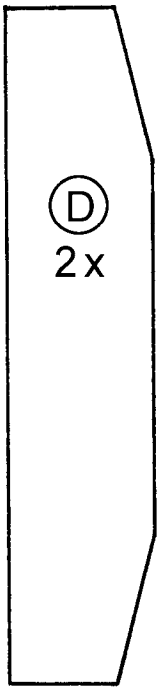


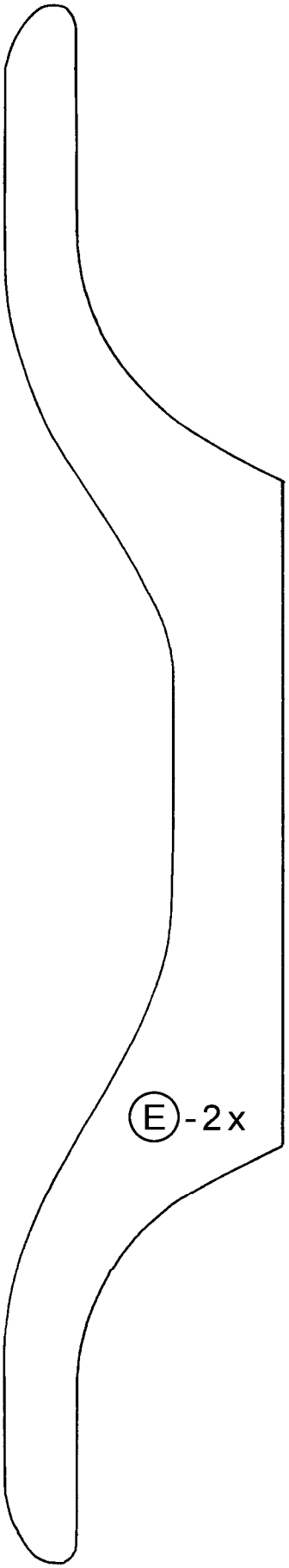


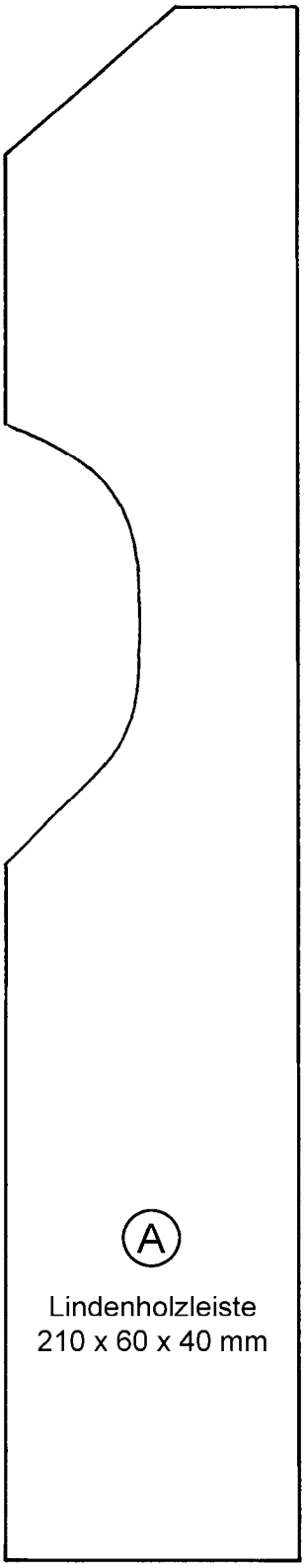


Die Teile (C), (D), (E), (F) und (G) entstehen aus den restlichen drei Lindenholzleisten (240 x 60 x 10 mm).

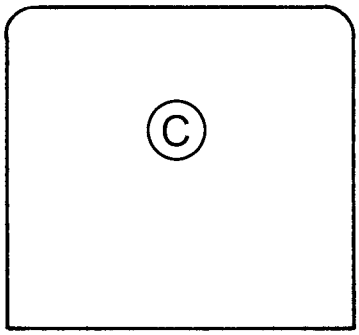


Lehrmodell für didaktische Zwecke, Verwendung unter Aufsicht von Erwachsenen. Achtung: Verschluckbare Kleinteile.
Nicht geeignet für Kinder unter 3 Jahren. © Winkler Schulbedarf GmbH | www.winklerschulbedarf.com