SCHLEIFKLOTZ

WINKLER - Nr. 100628

Materialliste:

1 Pappelsperrholzbrettchen 150 x 70 x 10 mm
1 Pappelsperrholzbrettchen 80 x 50 x 10 mm
1 Pappelsperrholzklötzchen 80 x 40 x 20 mm
1 Buchensperrholzbrettchen 140 x 33 x 6 mm
1 Moosgummiplatte 150 x 70 mm
1 Schleifpapier (mittel) 230 x 70 mm
4 Spanplattenschrauben 3 x 20 mm
2 Senkkopfschrauben M5 x 25
2 Flügelmuttern M5
2 Beilagscheiben M5 x Ø 20 mm

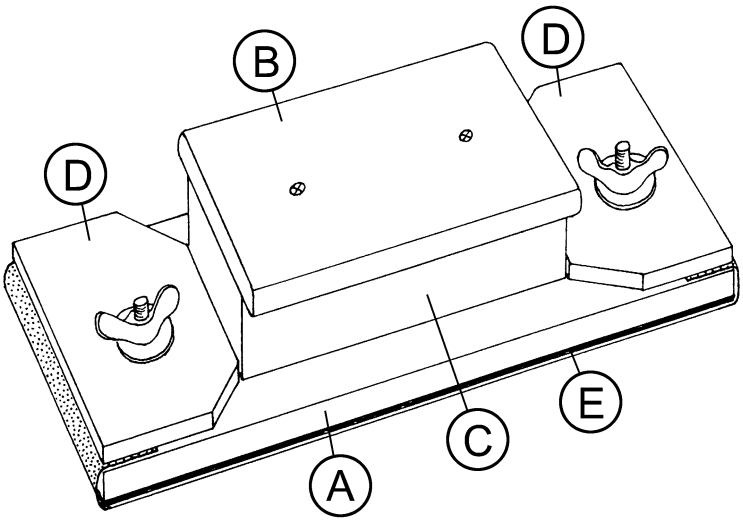

Arbeitsanleitung:

1. Bohre die Löcher laut folgender Schablone in **Teil (A) - (150 x 70 x 10 mm)**:

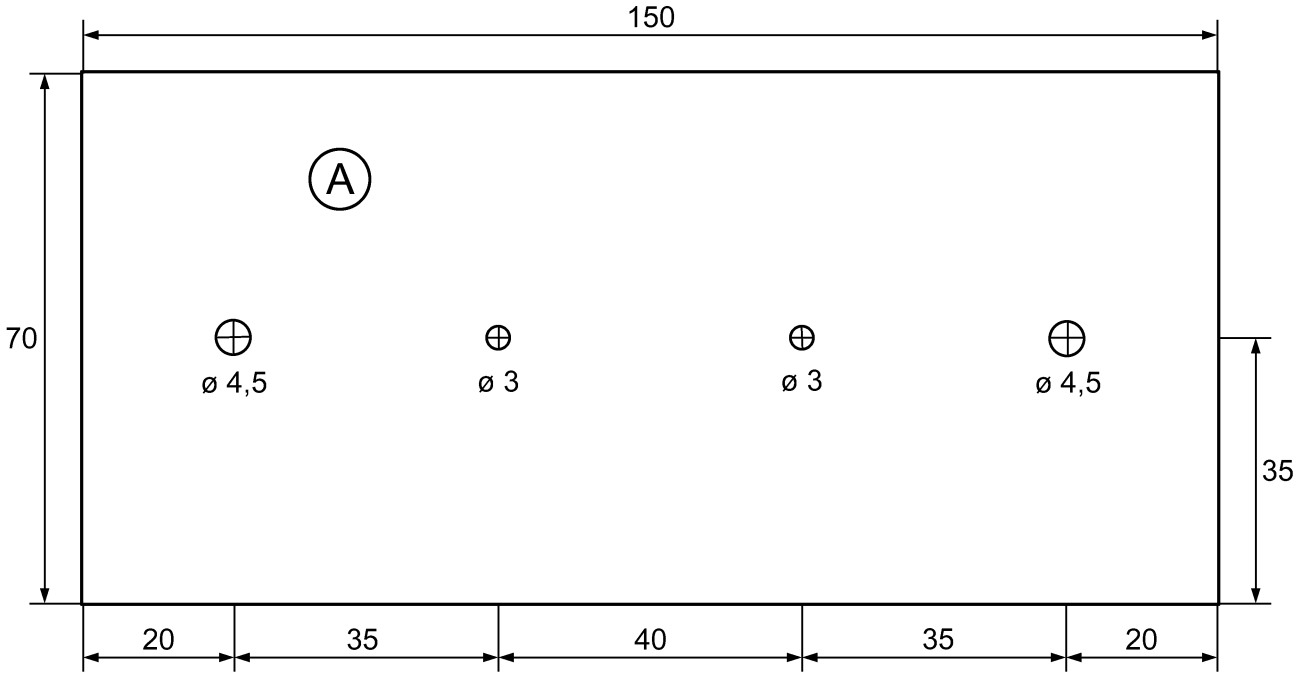

Reibe die zwei Ø 4,5 mm Löcher mit einem Krauskopfsenker auf einer Seite aus und drehe die zwei Senkkopfschrauben M5 x 25 so weit ein, dass die Schraubenköpfe eine Ebene mit der Oberfäche bilden.

2. Bohre das **Sperrholzbrettchen (B) - (80 x 50 x 10 mm)** mit einem Ø 3 mm Bohrer und runde die Ecken mit Schleifpapier etwas ab.

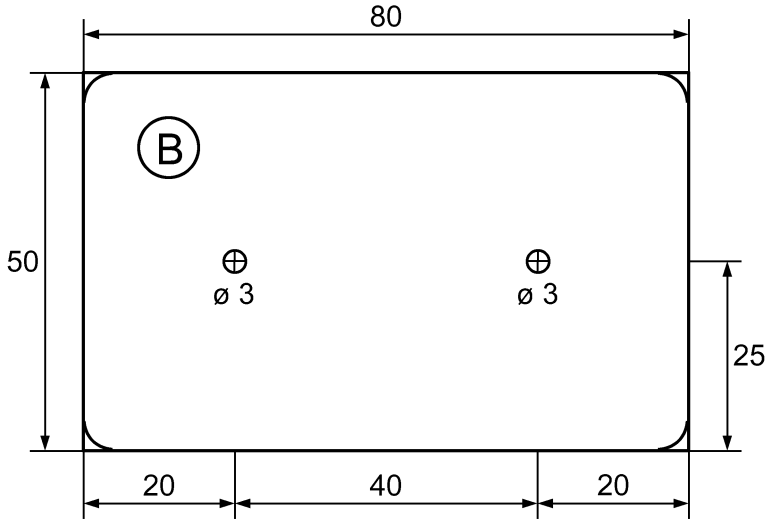

Lehrmodell für didaktische Zwecke, Verwendung unter Aufsicht von Erwachsenen. Achtung: Verschluckbare Kleinteile.
Nicht geeignet für Kinder unter 3 Jahren. © Winkler Schulbedarf GmbH | www.winklerschulbedarf.com

3. Das **Klötzchen (C) - (80 x 40 x 20 mm)** wird mit einem Ø 2 mm Bohrer vorgebohrt.

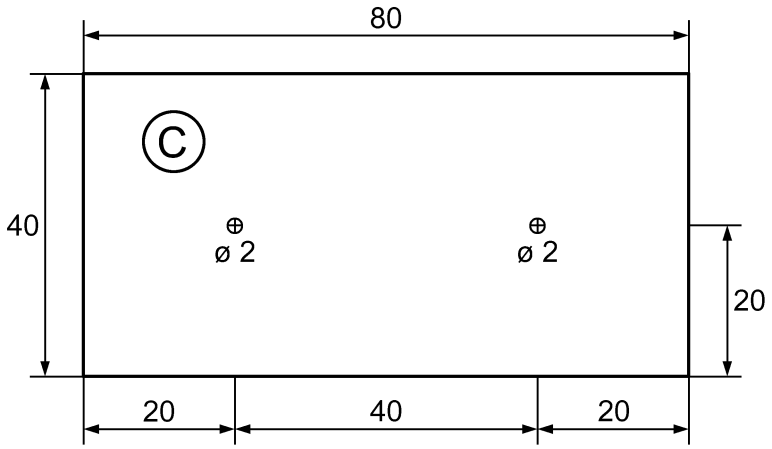

4. Schraube und leime dann die Teile (A) und (B) mit je zwei Spanplattenschrauben 3 x 20 auf Teil (C).

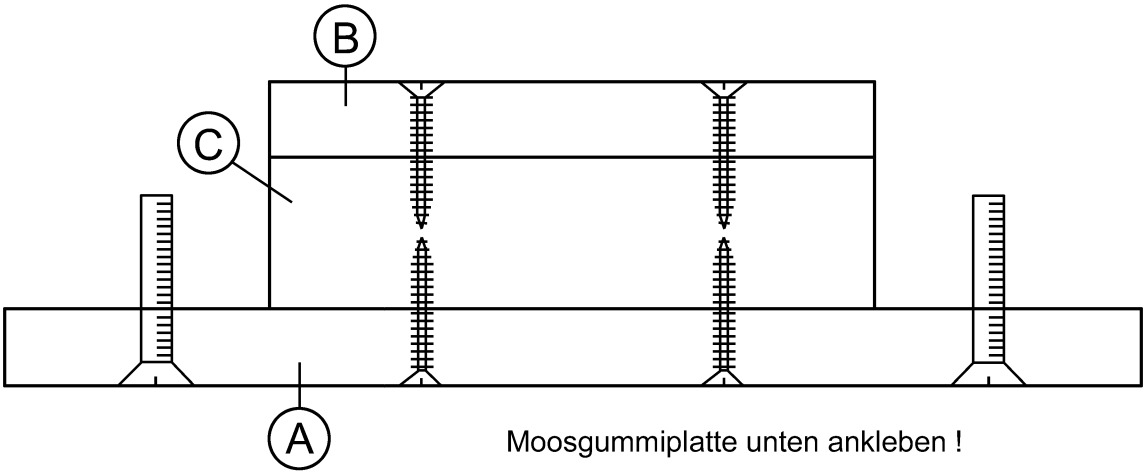

5. Klebe die Moosgummiplatte (E) mit Kontaktkleber (Beide Seiten bestreichen!) oder Alleskleber auf die Unterseite von Teil (A). Schneide überstehende Teile nach dem Trocknen des Klebstoffes mit einer Schere oder einem Cutter weg.

6. Halbiere das Buchensperrholzbrettchen (140 x 33 x 6 mm) und übertrage die nebenstehende Schablone auf beide Brettchen (D).
   Bohre sie mit einem Ø 7 mm Bohrer, säge je zwei Ecken laut Skizze mit dem Laubsägebogen weg und schleife anschließend alle Kanten sauber nach.

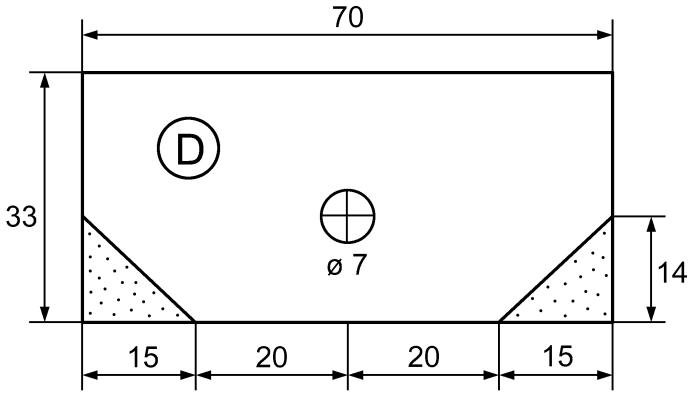

7. Länge den Schleifpapierstreifen auf ca. 210 mm ab, biege ihn an beiden Seiten entsprechend und schraube ihn mit den Flügelmuttern zwischen den Teilen (A) und (D) fest.

Lehrmodell für didaktische Zwecke, Verwendung unter Aufsicht von Erwachsenen. Achtung: Verschluckbare Kleinteile.
Nicht geeignet für Kinder unter 3 Jahren. © Winkler Schulbedarf GmbH | www.winklerschulbedarf.com