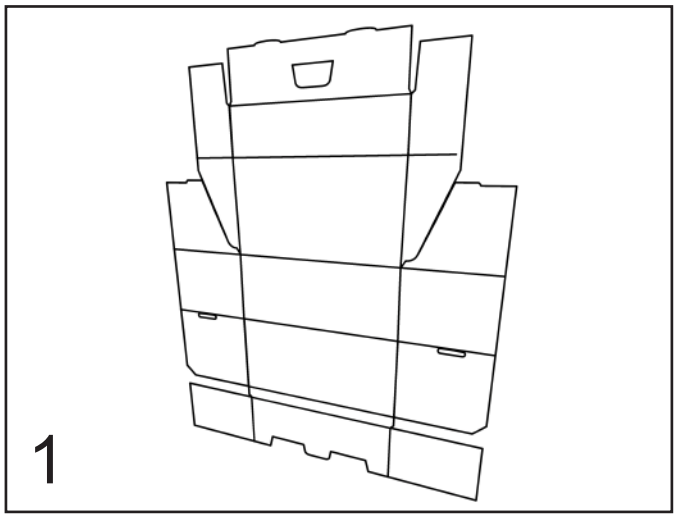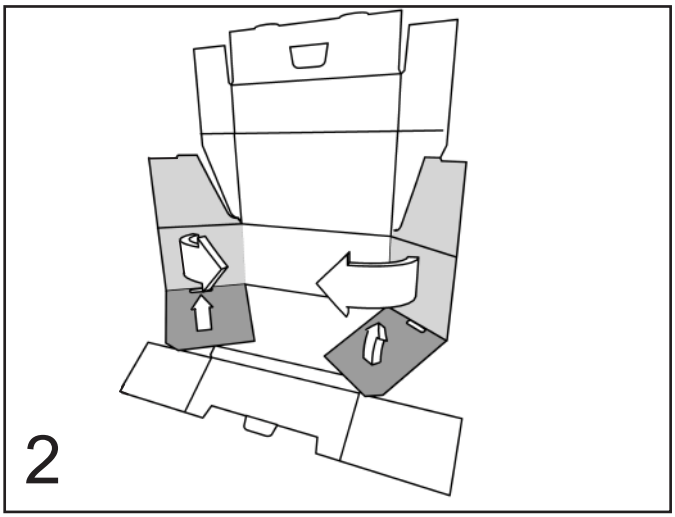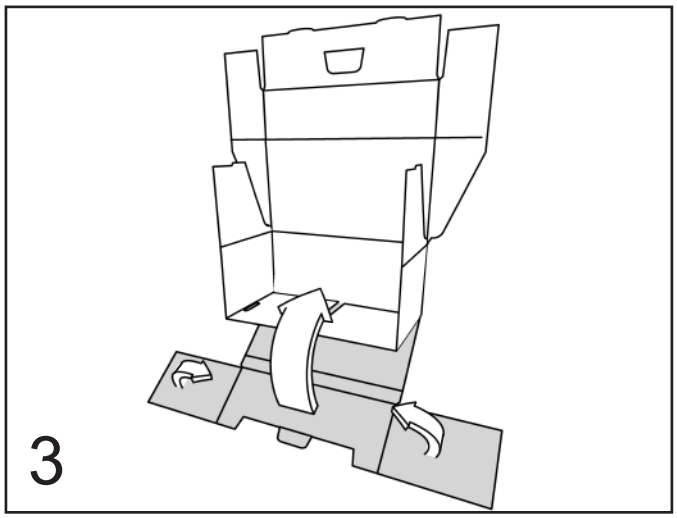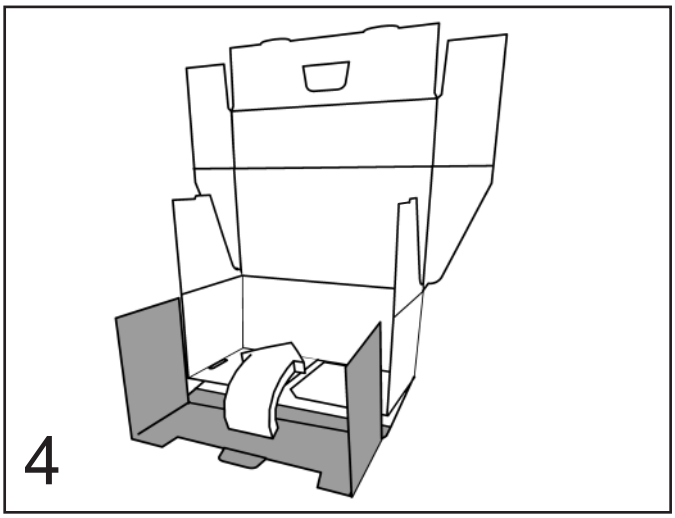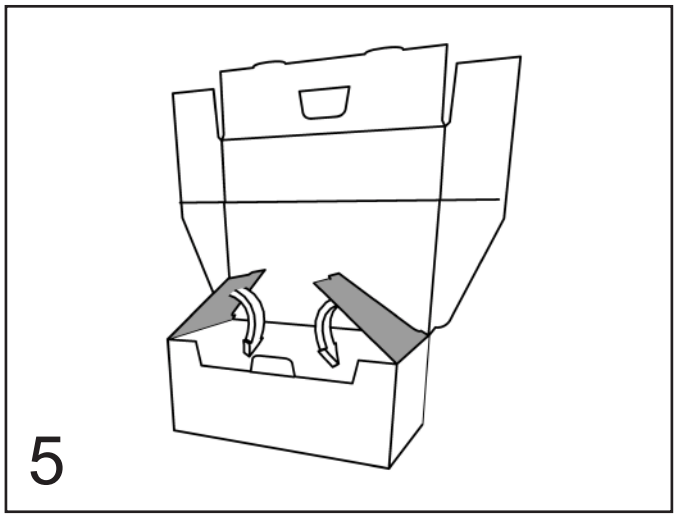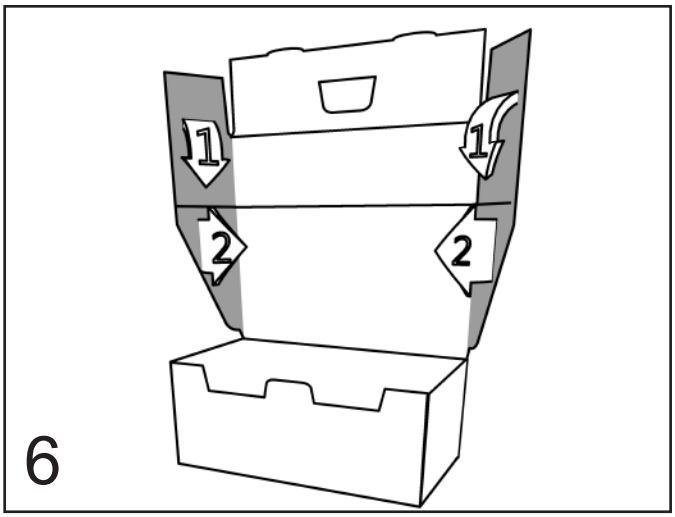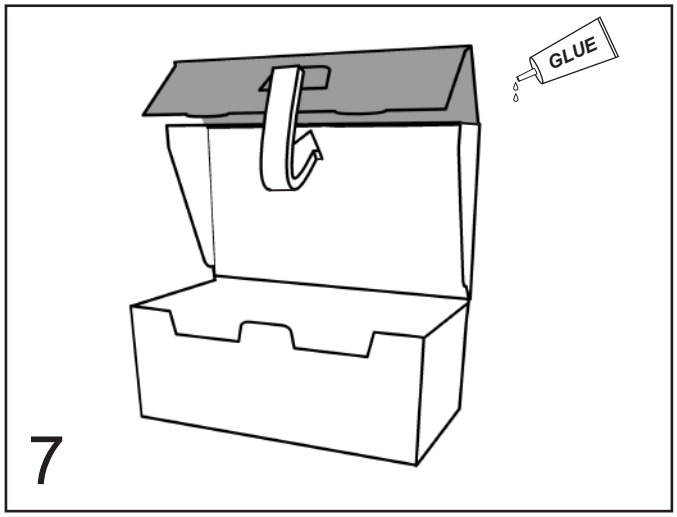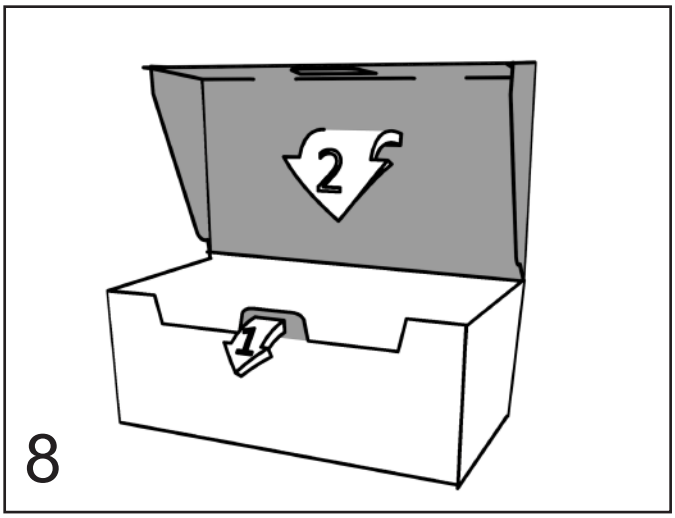Hajogatott doboz memória - stancolt rész Winkler Nr. 401700