Einfacher GUMMIRENNER

WINKLER - Nr. 101382

Materialliste:

1 Pappelsperrholzbrett 170 x 50 x 15 mm
2 Kunststoffräder (Weich-PVC) Ø 56 mm
2 Kunststoffräder (PE-LD) Ø 44 mm
1 Holzkugel Ø 30 mm
1 Stahlachse Ø 3 x 100 mm
1 Stahlachse Ø 3 x 80 mm
2 Metallbügel, 2 x 5 x 2 Loch
1 Ringschraube 4/10 mm
4 Spanplattenschrauben 3 x 12 mm
1 Spanplattenschraube 4 x 40 mm
1 Stellring-Messing
1 Zylinderkopfschraube M4 x 10 mm
2 Kunststoff-Distanzhülsen Ø 4,3/8 x 10 mm
1 Gummiband, 1 x 5 x Ø 85 mm

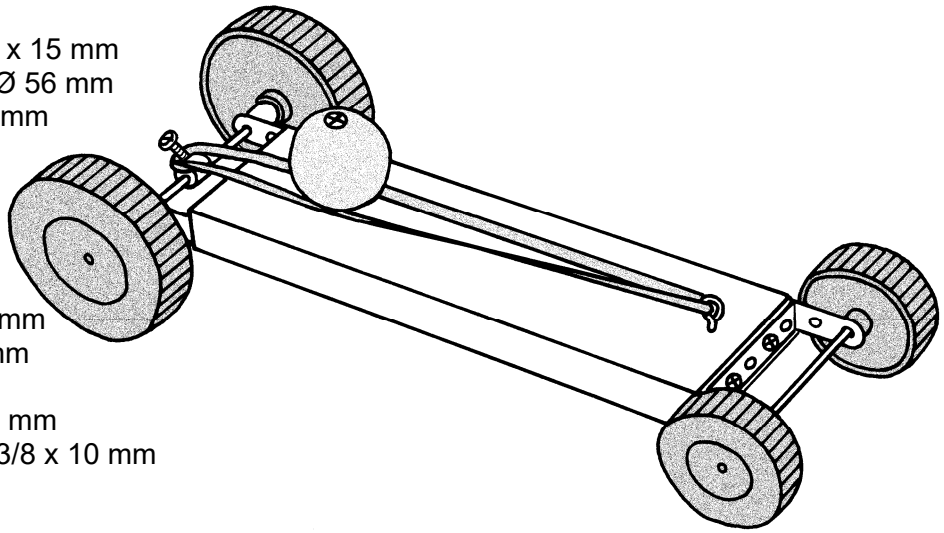

Arbeitsanleitung:

1. Zeichne die sechs Löcher für die Schrauben laut Plan auf dem Sperrholzbrett (170 x 50 x 15 mm) an und stich sie mit einer Stechahle kräftig vor oder bohre sie mit einem Ø 2 mm Bohrer ca. 10 mm tief. Bemale danach das Brett und die Holzkugel (Ø 30 mm) mit Schulmalfarben, Plaka- oder Acryllacken.

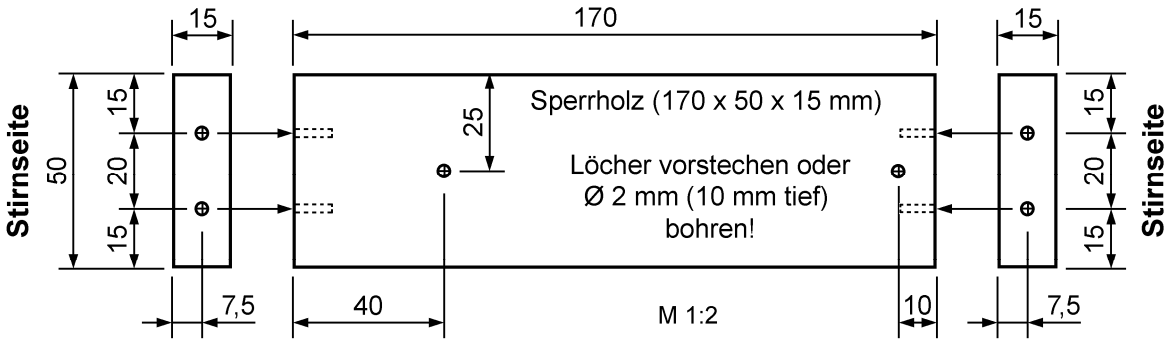

2. Schraube die zwei Metall-Lochbügel mit je zwei Spanplattenschrauben 3 x 12 mm an den Stirnseiten des Brettes fest. Die Holzkugel wird mit der Spanplattenschraube 4 x 40 mm auf dem Brett befestigt. Drehe die Ringschraube ein und öffne den Ring ca. 1 mm mit einer Spitzzange. Hänge das Gummiband ein und schließe den Ring wieder mit der Zange.

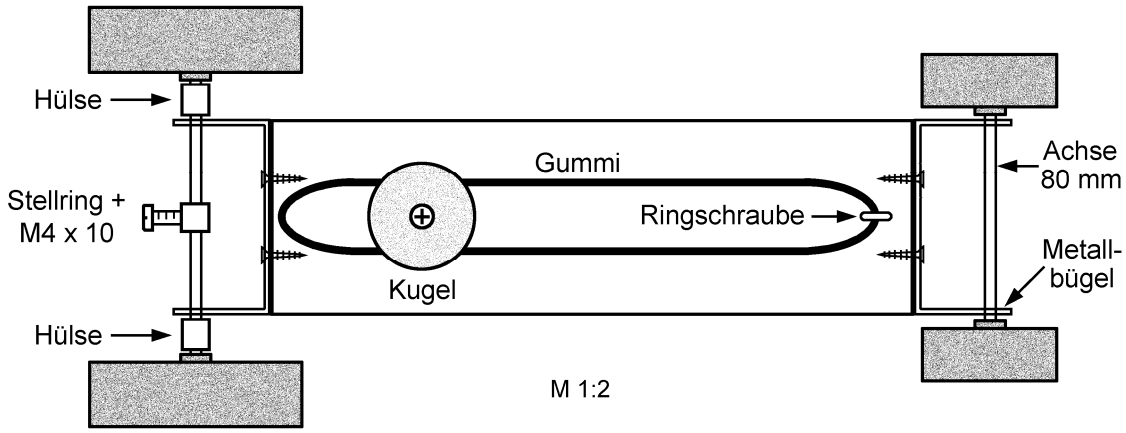

3. Montiere schließlich die Räder und Achsen - hinten mit aufgeschobenen Kunststoff-Distanzhülsen und Messing-Stellring - an den äußeren Löchern der Metallbügel.
   Ziehe den Stellring mittels Schraube M4 x 10 mm in der Mitte der Antriebsachse gut fest.
   Die Schraube am Stellring dient als Mitnehmer für den Antriebsgummi. Hänge den Gummi an der Schraube ein, „ziehe“ den Renner durch Rückwärtsrollen auf und los geht die Fahrt!

copyright Winkler Schulbedarf GmbH
www.winklerschulbedarf.com